globalia@globaliaurbanismo.com | www.globaliaurbanismo.com Llámanos: +34 987 10 04 00

| | |
|---|---|
| GLOBALIA URBAN \| SOLIDO URBAN | FICHATÉCNICA |
| JARDINERA RIGLOS INOX. ALTA | PRODUCTO |
| GL-SUJ001-AI | REFERENCIA |

Jardinera de granito natural y acero pintado. Destinado a delimitar y evitar la entrada de veh²culos en las calles peatonales y otras v²as, sin olvidarnos del dise¶o y est®tica. Sin mantenimiento y f§cil de transportar, ya que cuenta con ranuras en la parte inferior para el transporte mediante traspaleta o toro. Dimensiones: 1000x1000x900 mm.

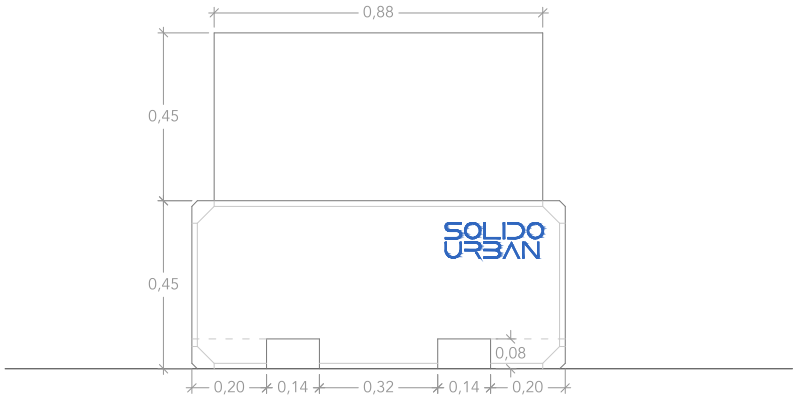


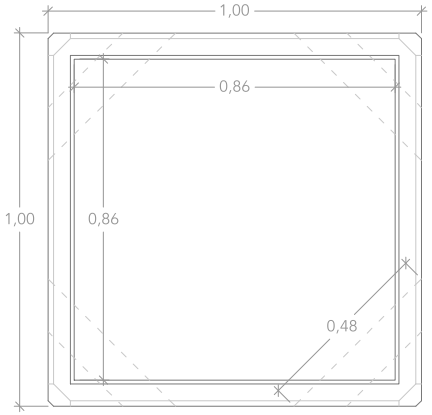

+ PRODUCTOS HAZ CLICK