globalia@globaliaurbanismo.com | www.globaliaurbanismo.com Llámanos: +34 987 10 04 00

GLOBALIA URBAN | BANCOS Y MESAS	FICHATÉCNICA
BANCO GUMA AMARILLO	PRODUCTO
GL-B048-A	REFERENCIA

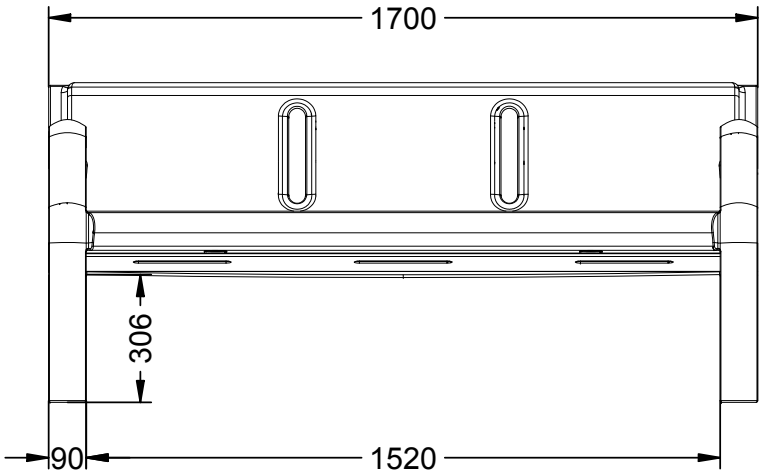

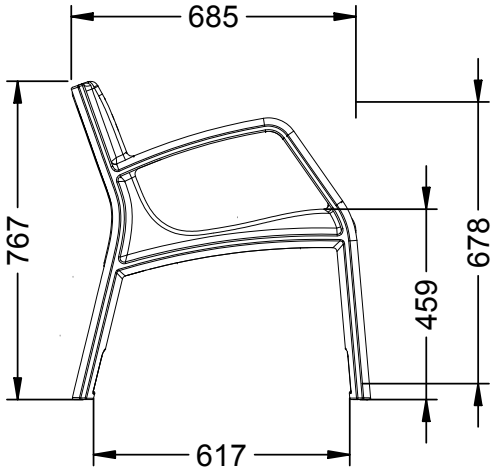

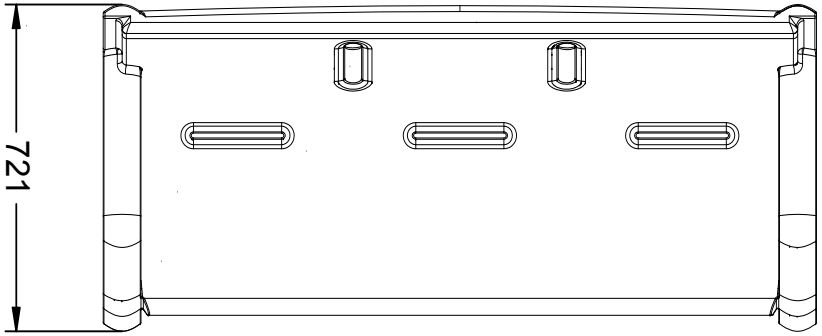

Descripción: Banco de polietileno (MDPE) de gran calidad.

Material: Polietileno de media densidad (MDPE).

Características:

- Ecológico y reciclable.
- Antigrafiti y fácil de limpiar.
- Sin mantenimiento.
- Económico y duradero.
- Tratado con UV.
- Gran robustez.
- Disponible en varios colores.

GRIS (RAL 7021) | VERDE ACIDO (RAL 1026) | CORTÉN (RAL 8017) | ROJO (RAL 3020) | AZUL (RAL 5005) | NARANJA (RAL 2004) | VERDE (RAL 6029) | AMARILLO (RAL 1021) | COBALTO (RAL 5004)

+ PRODUCTOS HAZ CLICK