globalia@globaliaurbanismo.com | www.globaliaurbanismo.com Llámanos: +34 987 10 04 00

GLOBALIA URBAN | BANCOS Y MESAS — FICHATÉCNICA

BANCO MURIEDAS 6 LISTONES INOX. — PRODUCTO

GL-B027-6L-I — REFERENCIA

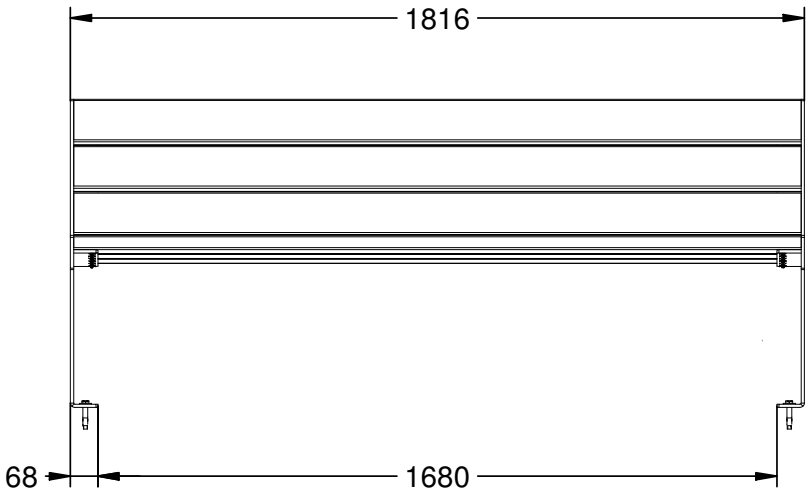

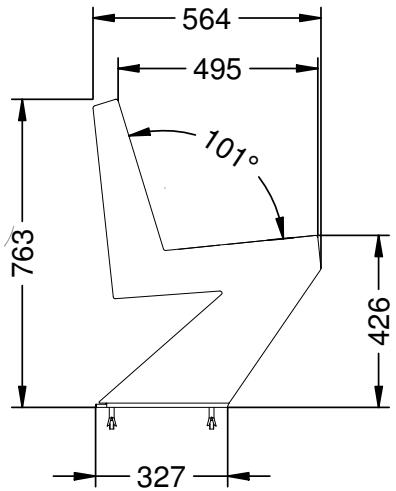

Descripción: Banco con patas de acero inoxidable pulido y 6 listones de madera de Guinea de 35 mm de espesor.

Materiales

Pata: Acero inoxidable, 304.
Listón: Madera de Guinea.

Acabados:

Pata: Pulido mate.
Listón: Barniz en poro abierto fungicida e hidrófugo.

Anclaje: Tornillo M10 x 100 mm
(No suministrado).

Embalaje: Paletizado y plastificado.

+ PRODUCTOS HAZ CLICK