globalia@globaliaurbanismo.com | www.globaliaurbanismo.com Llámanos: +34 987 10 04 00

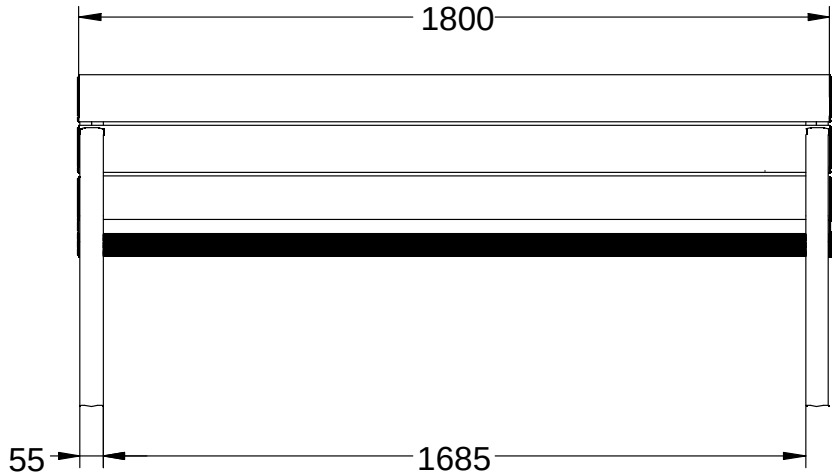

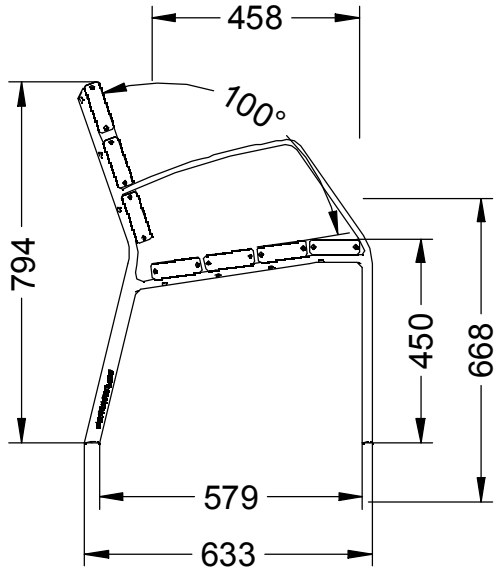

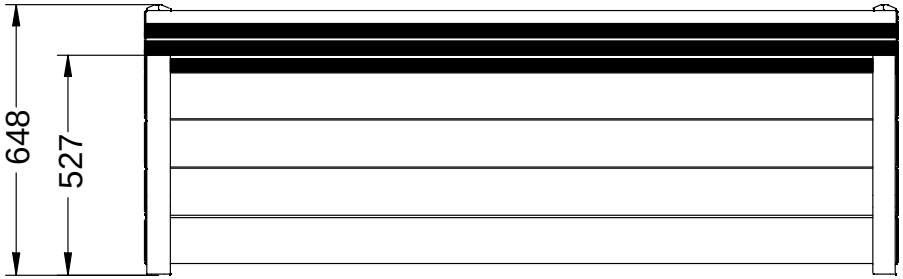

Descripción: Banco con patas de fundición de aluminio A-G3Tbe con un acabado anodizado y 7 listones de aluminio.

Materiales:

Pata: Fundición de aluminio A-G3Tbe. Listónes de extrusión de aluminio rematado con tapeta de aluminio.

Acabados:

Pata: Texturizada y anodizado resistente a ambientes marinos.
Listón: Anodizado plata mate de 20 micras y con doble sellado.

Anclaje: Mediante empotramiento con 4 tornillos DIN 933 M10 x 100 mm.
Tornilleria en acero inoxidable.

+ PRODUCTOS HAZ CLICK